SYM.	DATE	DESCRIPTION	REV. BY

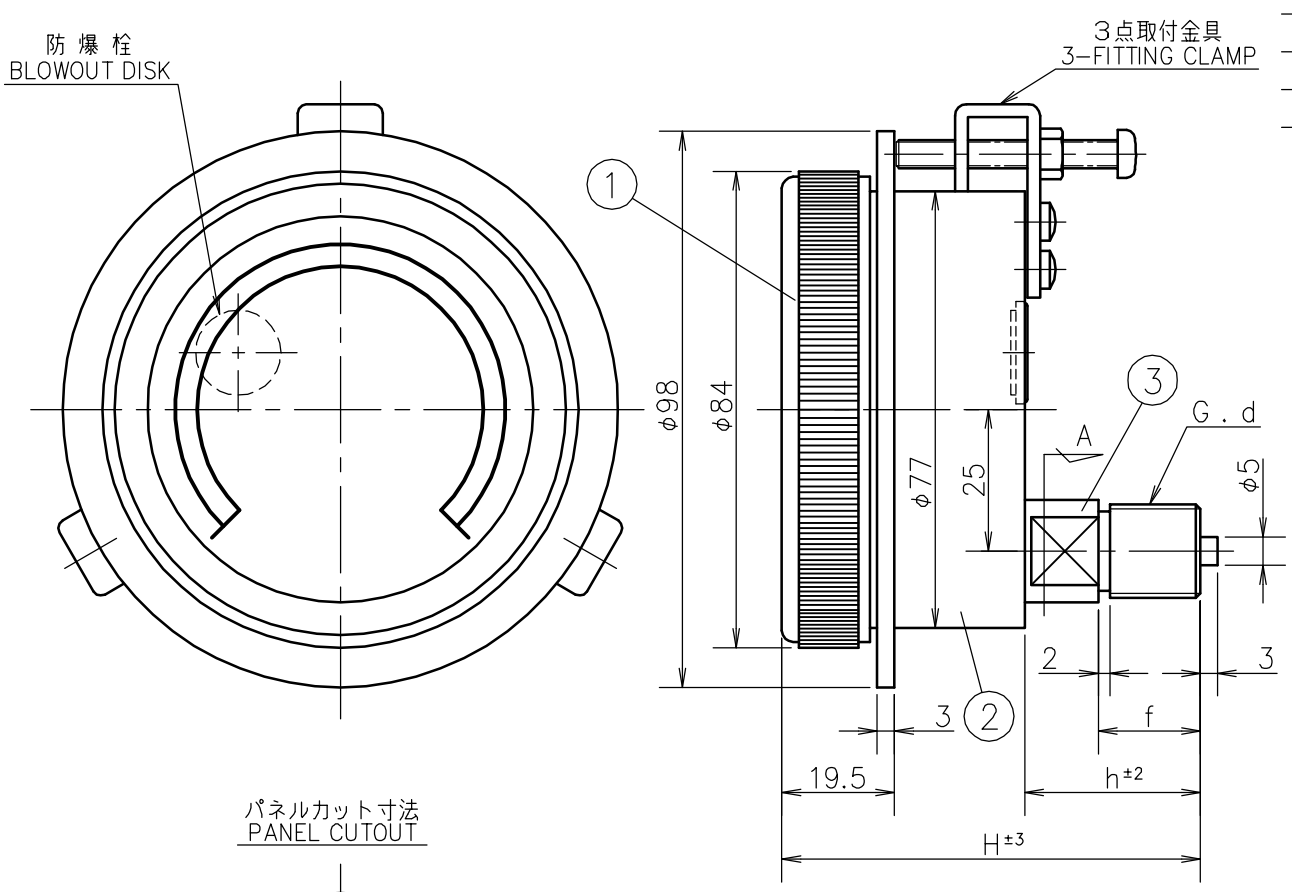

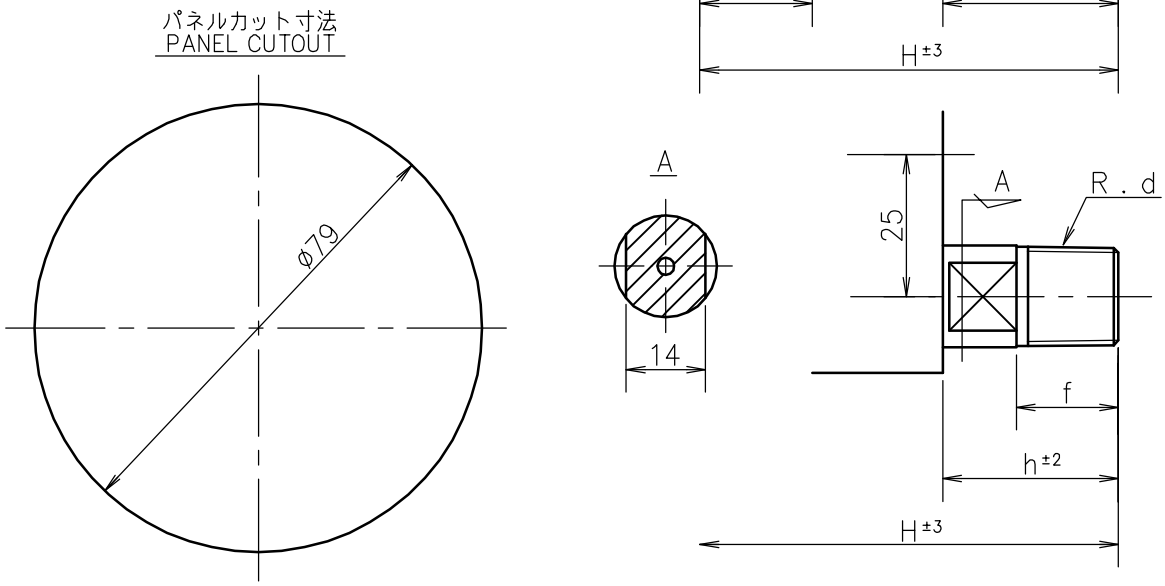

d	f	h	H
1/4	14 ※1	27	69.5
3/8	18	31	73.5

※1 14or16

No.	Name 部品名	Material 材質	Finish 処理	Order No. 貴注番	
③	Socket 株	C3771BD . SUS		Scale Range 目盛範囲	MPa
②	Case ケース	AC2B	Black Painting 黒塗装	Quantity 台数	
①	Cover カバー	AC2B	Black Painting 黒塗装	Remarks 備考	

MATERIAL 材質	DESIGNED FOR 品名 Weather Proof Type Pressure Gauge MPK 密閉形圧力計	PLATES NO. 品番	MODELS TO BE USED / QTY.
DRWG NO. 図番 PD14D1KO750−001	MODEL AND SIZE 型名 DU φ75	DATE 2008.05.27 / CHKD. KOTSUNA	
		DRWN. TANABE / APPD. OOHANA	
SCALE 尺度 3／4 / TOLERANCE 公差 ±	TITLE 図名 Outside Drawing 外形図	DAIICHI GAUGE MFG.CO.,LTD. 株式会社 第一計器製作所	