SYM.	DATE	DESCRIPTION	REV. BY

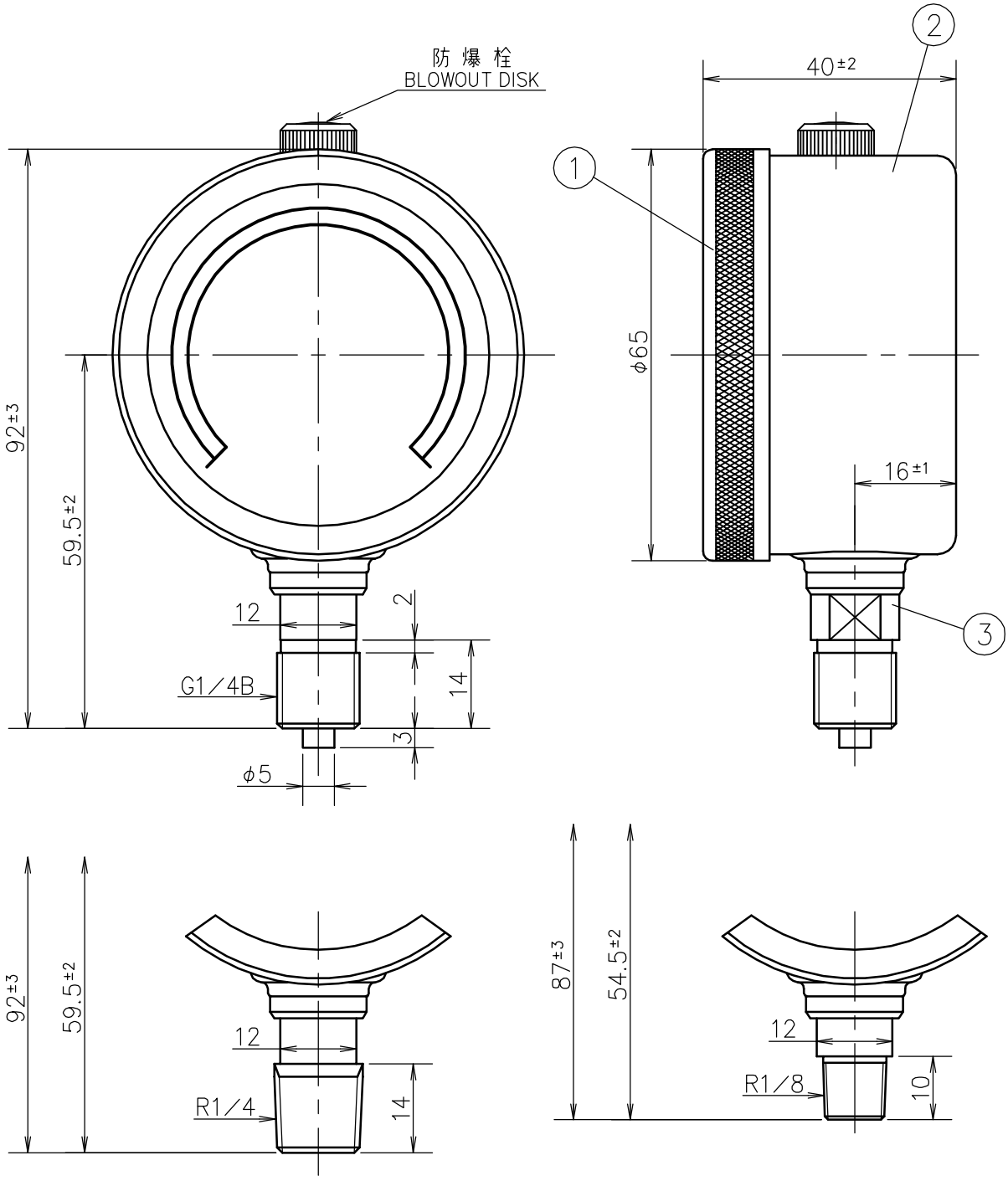

No.	Name 部品名	Material 材 質	Finish 処 理	Remarks 備 考	
③	Socket 株	C3604BD . SUS		Order No. 貴 注 番	
②	Case ケース	A5052P	Black Painting 黒 塗 装	Scale Range 目盛範囲	MPa
①	Cover カバー	A5052P	Black Painting 黒 塗 装	Quantity 台 数	

MATERIAL 材 質 ----------	DESIGNED FOR 品 名 Weather Proof Type Pressure Gauge MPK 密閉形圧力計	PLATES NO. 品 番	MODELS TO BE USED / QTY.
DRWG NO. 図 番 PD12AU0600−001	MODEL AND SIZE 型 名 AU φ60	DATE 2008.06.19 / CHKD. KOTSUNA	DRWN. TANABE / APPD. OOHANA
SCALE 尺 度 1／1 / TOLERANCE 公 差 ±	TITLE 図 名 Outside Drawing 外 形 図	DAIICHI GAUGE MFG.CO.,LTD. 株式会社 第一計器製作所	