SYM.	DATE	DESCRIPTION	REV. BY

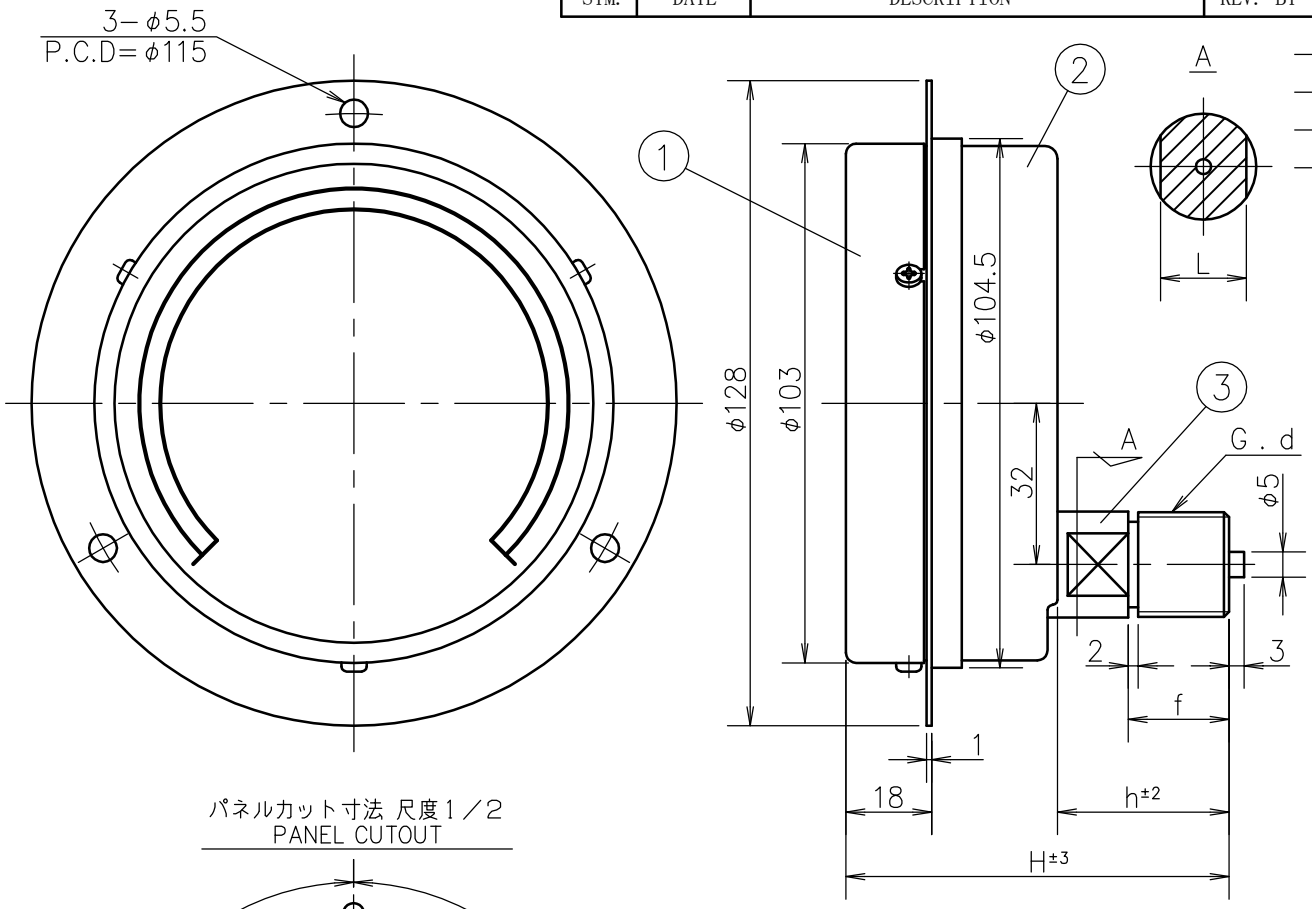

パネルカット寸法 尺度1／2
PANEL CUTOUT

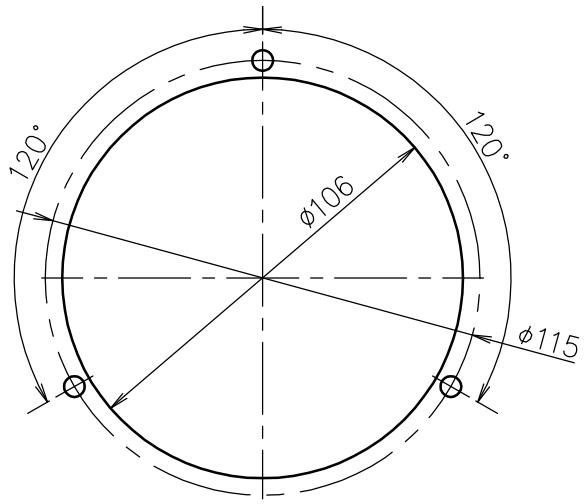

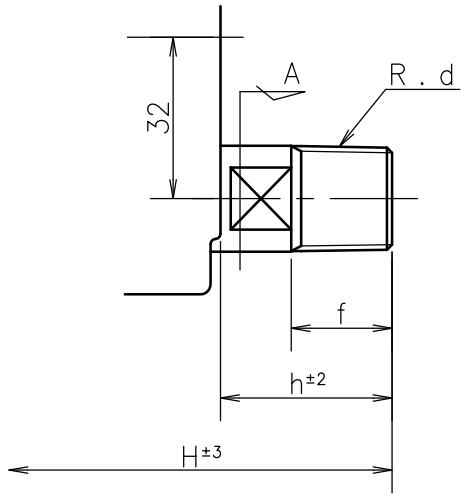

d	f	L	h	H
1／4	14 ※1	14 ※2	26	68
3／8	18	14	29	71
1／2	20	17	34	76

※1 14or16
※2 G1/4 L=12

No.	Name 部品名	Material 材質	Finish 処理	Remarks 備考
③	Socket 株	SUS		
②	Case ケース	SUS304	Polish Electrolysis 電解研磨	
①	Cover カバー	SUS304	Polish Electrolysis 電解研磨	

Order No. 貴注番:
Scale Range 目盛範囲: MPa
Quantity 台数:

MATERIAL 材質	DESIGNED FOR 品名 All Stainless Steel Type Pressure Gauge ＵＳＴ オールステンレス製圧力計	PLATES NO. 品番	MODELS TO BE USED / QTY.
FINISH 処理	MODEL AND SIZE 型名 ＤＵ φ１００	DATE 2008.07.23 / CHKD. KOTSUNA	
		DRWN. TANABE / APPD. OOHANA	
SCALE 尺度 1／1.5 / TOLERANCE 公差 ±	TITLE 図名 Outside Drawing 外形図	DRWG NO. 図番 ＰＤ１５Ｄ１ＵＳ１００−００１	

Daiichi Keiki Mfg.Co.,Ltd.
株式会社 第一計器製作所