SYM.	DATE	DESCRIPTION	REV. BY
1	08.10.27	注記を追記	TANABE

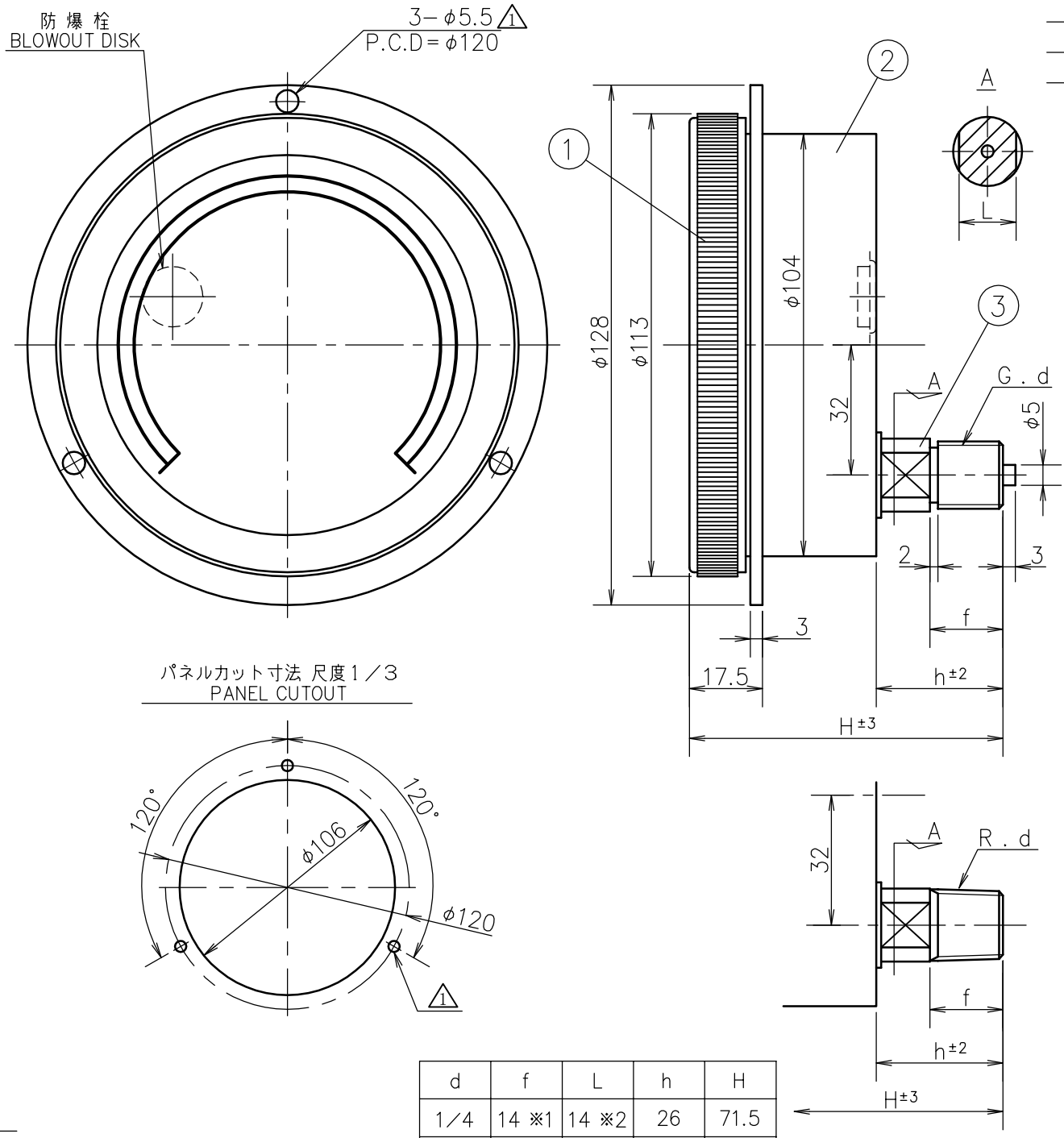

d	f	L	h	H
1/4	14 ※1	14 ※2	26	71.5
3/8	18	14	30	75.5
1/2	20	17	33.5	79

1 取付はM４ねじをお使い下さい。
Please use the M4 screw for installation.

※1 14or16
※2 SUS G1/4 L=12

No.	Name 部品名	Material 材質	Finish 処理	Remarks 備考
③	Socket 株	C3771BD . SUS		
②	Case ケース	AC2B	Black Painting 黒塗装	
①	Cover カバー	AC2B	Black Painting 黒塗装	

Order No. 貴注番
Scale Range 目盛範囲 MPa
Quantity 台数

MATERIAL 材質	DESIGNED FOR 品名 Weather-Proof Type Pressure Gauge MPK 密閉形圧力計	PLATES NO. 品番	MODELS TO BE USED / QTY.
FINISH 処理	MODEL AND SIZE 型名 DU φ100	DATE 2008.05.28 / CHKD. KOTSUNA	
SCALE 尺度 1／1.5 / TOLERANCE 公差 ±	TITLE 図名 Outside Drawing 外形図	DRWN. TANABE / APPD. OOHANA	DRWG NO. 図番 PD14D1UO100−001

Daiichi Keiki Mfg.Co.,Ltd.
株式会社 第一計器製作所