SYM.	DATE	DESCRIPTION	REV. BY
1	2024.2.6	センサ材質SUS630→15-5PHに変更。	HONDA

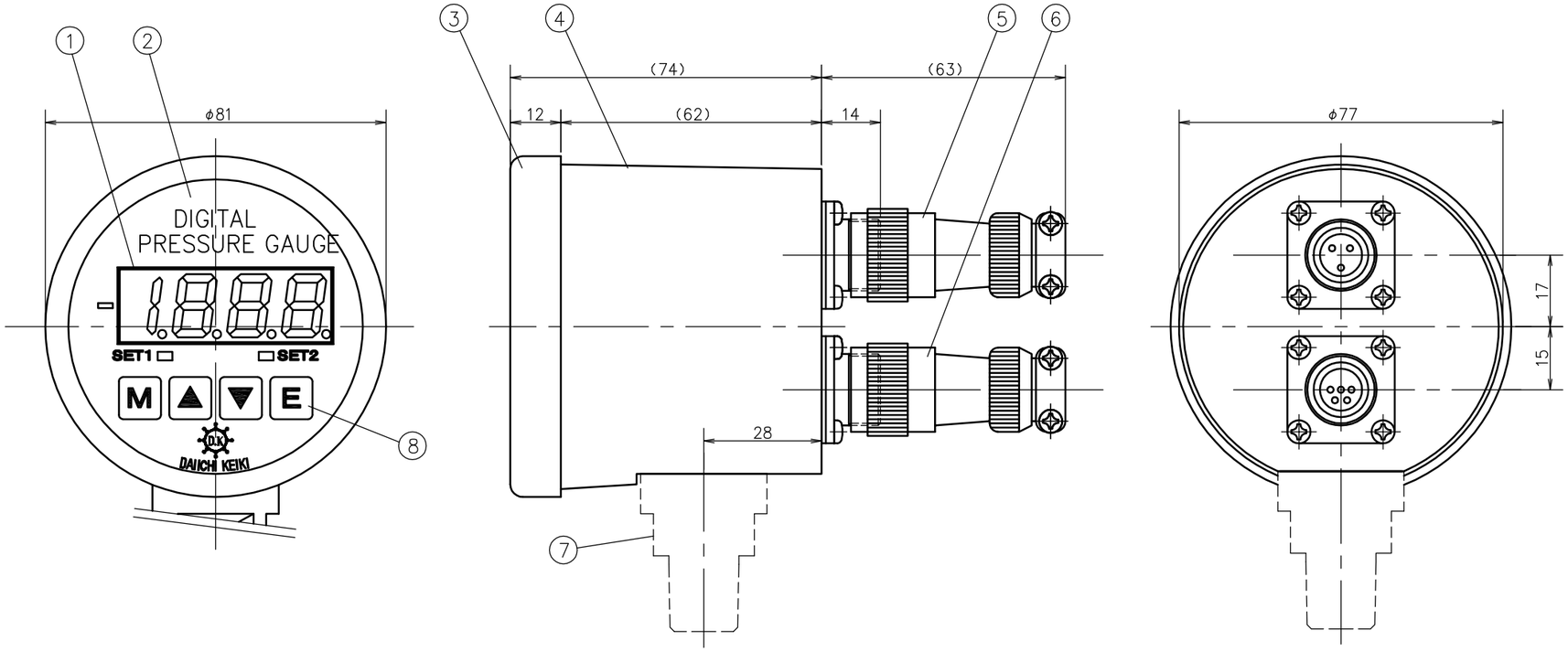

※ 電源入力用コネクタ

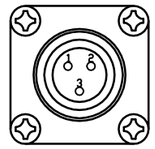

※ 端子接続部

1 : AC90～240V（フリー）
2 :
3 : またはDC24V

レセプタクル：SNW-1603-RSM
プラグ　　：SNW-1603-PCF

※ アナログ、設定出力用コネクタ

※ 端子接続部

1 :
2 : SET2
3 : SET1
4 :
5 : A3：4 ～ 20mA

レセプタクル：SNW-1605-RSF
プラグ　　：SNW-1605-PCM

⑦ センサ取付部

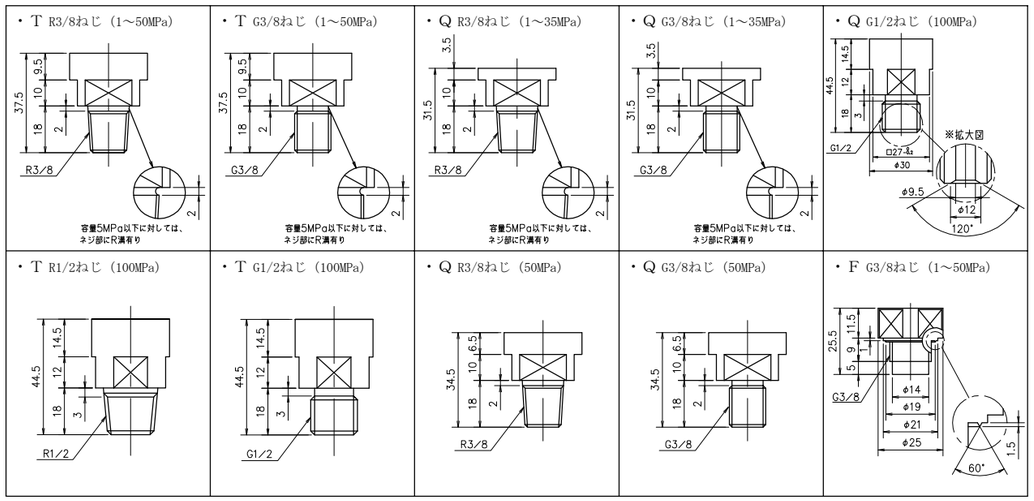

No.	名　称	備　考
⑧	設定キー	
⑦	センサ T、Q、F	~~SUS630~~ 15－5PH 1
⑥	アナログ、設定出力用防水コネクタ	レセプタクル：SNW-1605-RSF プラグ　　：SNW-1605-PCM
⑤	電源入力用防水コネクタ	レセプタクル：SNW-1603-RSM プラグ　　：SNW-1603-PCF
④	ボディ	アルミダイキャスト製
③	リングカバー	アルミダイキャスト製
②	フロントパネル	アクリル（ゴムパッキン付）
①	ディスプレイ	4桁　赤色ＬＥＤ

Order No. 貴注番	
Scale Range 目盛範囲	MPa
Quantity 台数	
Remarks 備考	

MATERIAL 材質	DESIGNED FOR 品名 デジタル圧力計	PLATES NO. 品番			
			MODELS TO BE USED		QTY.
FINISH 処理	MODEL AND SIZE 型名 DIP-□-AS-□-A3-□-□-W-2H	DATE	2005.06.08	CHKD.	KOTSUNA
		DRWN.	TANABE	APPD.	OOHANA
SCALE 尺度 Free / TOLERANCE 公差 ±	TITLE 図名 Outside Drawing 外形図	DRWG NO. 図番	ＤＩＰ００－０－００１		

Daiichi Keiki Mfg.Co.,Ltd.
株式会社 第一計器製作所