SYM.	DATE	DESCRIPTION	REV.	BY

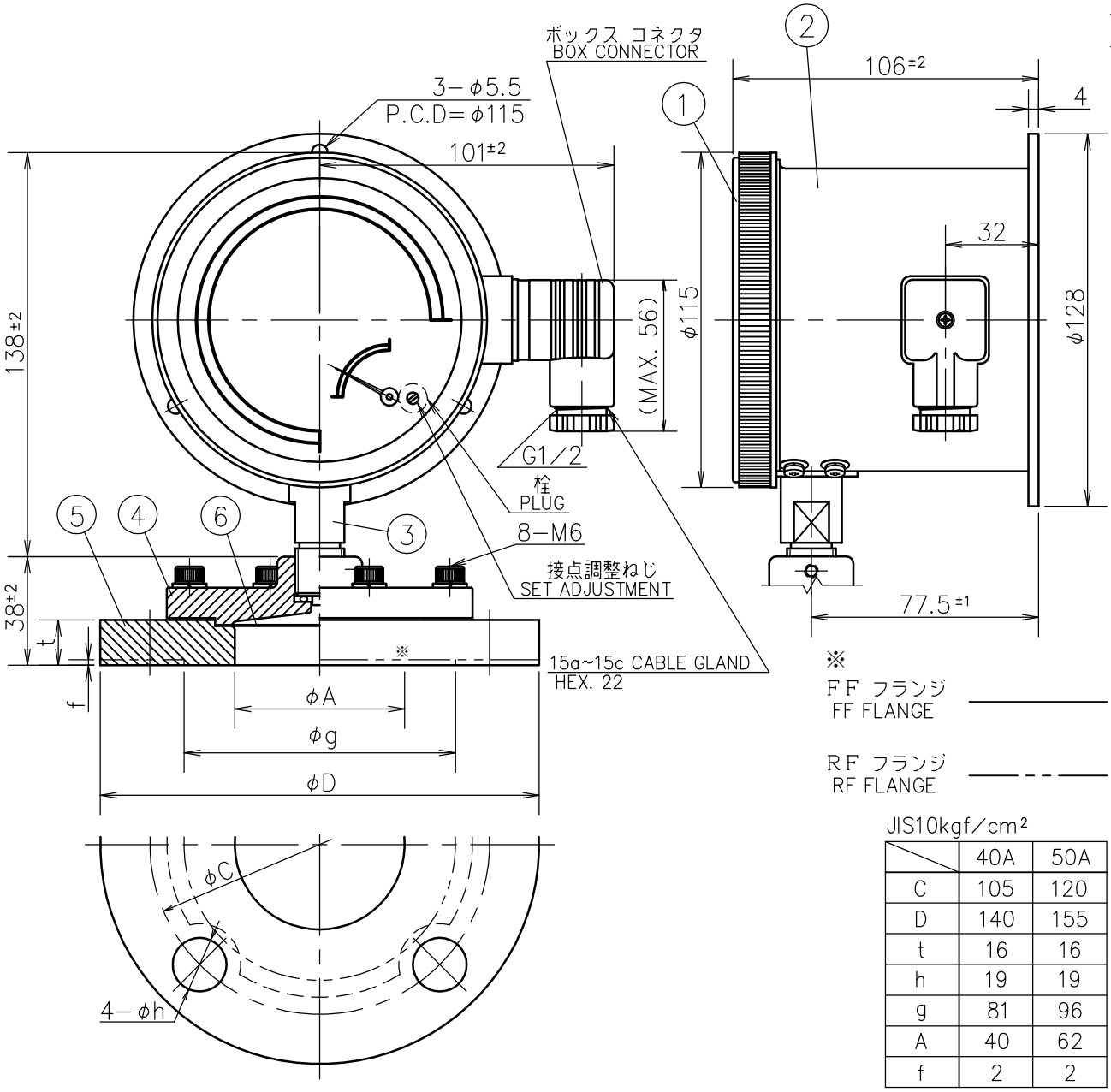

JIS10kgf/cm²

	40A	50A
C	105	120
D	140	155
t	16	16
h	19	19
g	81	96
A	40	62
f	2	2

大電流用接点容量
MUCH ELECTRIC CURRENT CAPACITY : AC125V.250V 10A (cosφ=1)、DC5V 160mA MIN.

小電流用接点容量
LITTLE ELECTRIC CURRENT CAPACITY : DC30V 0.1A MAX. , DC 5V 1mA MIN. at R

No.	Name 部品名	Material 材質	Finish 処理
⑥	Diaphragm ダイアフラム	SUS316L	
⑤	Lower Flange 下フランジ	SUS304 . SUS316	
④	Upper Flange 上フランジ	SUS304	
③	Socket 接続部	Brass . SUS	
②	Case ケース	Plastic 樹脂	Black 黒色
①	Cover カバー	Plastic 樹脂	Black 黒色

Order No. 貴注番	
Scale Range 目盛範囲	MPa
Quantity 台数	
Flange Size フランジ呼び径	
Remarks 備考	

MATERIAL 材質	DESIGNED FOR 品名 Diaphragm-Seal Type Pressure Gauge With 1 Micro Switch Contact PK マイクロスイッチ1接点付隔膜式圧力計	PLATES NO. 品番	MODELS TO BE USED / QTY.
FINISH 処理	MODEL AND SIZE 型名 PK−6F B φ100	DATE 2025.05.28 / CHKD. KONTANI	
		DRWN. HONDA / APPD. TANABE	
SCALE 尺度 Free / TOLERANCE 公差 ±	TITLE 図名 Outside Drawing 外形図	DRWG NO. 図番 MS28BUOY100E PK6F1−001	

Daiichi Keiki Mfg.Co.,Ltd.
株式会社 第一計器製作所