SYM.	DATE	DESCRIPTION	REV. BY

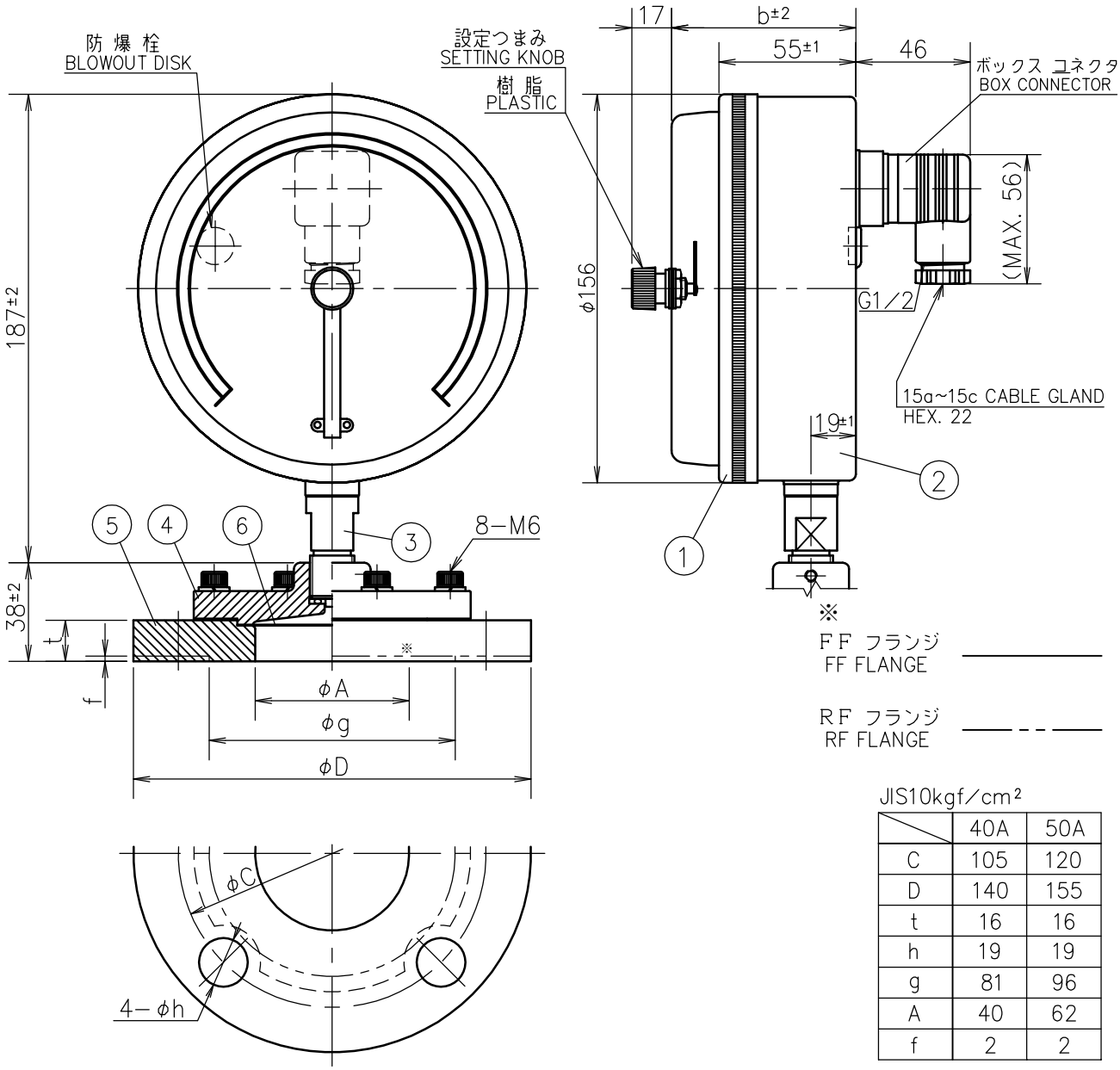

JIS10kgf/cm²

	40A	50A
C	105	120
D	140	155
t	16	16
h	19	19
g	81	96
A	40	62
f	2	2

接点容量
CAPACITY : AC100V 0.5A MAX. at R

※設置は振動のある場所を避けて下さい。
DON'T USE AT VIBRATORY PLACE

b	
1 POINT	2 POINTS
66	74

No.	Name 部品名	Material 材質	Finish 処理
⑥	Diaphragm ダイアフラム	SUS316L	
⑤	Lower Flange 下フランジ	SUS304 . SUS316	
④	Upper Flange 上フランジ	SUS304	
③	Socket 接続部	Brass . SUS	
②	Case ケース	A5052P	Black Painting 黒塗装
①	Cover カバー	A5052P	Black Painting 黒塗装

Order No. 貴注番	
Scale Range 目盛範囲	MPa
Quantity 台数	
Flange Size フランジ呼び径	
Remarks 備考	

MATERIAL 材質	DESIGNED FOR 品名 Diaphragm-Seal Type Pressure Gauge With 1 or 2 Contact Points ＰＫ コンタクト１・２接点付隔膜式圧力計	PLATES NO. 品番	MODELS TO BE USED / QTY.
FINISH 処理	MODEL AND SIZE 型名 ＰＫ－６Ｆ Ａ φ１５０	DATE 2025.05.29 / CHKD. KONTANI	
SCALE 尺度 Free / TOLERANCE 公差 ±	TITLE 図名 Outside Drawing 外形図	DRWN. HONDA / APPD. TANABE	DRWG NO. 図番 CD12AUOY150C PK6F1−001

Daiichi Keiki Mfg.Co.,Ltd.
株式会社 第一計器製作所