SYM.	DATE	DESCRIPTION	REV. BY

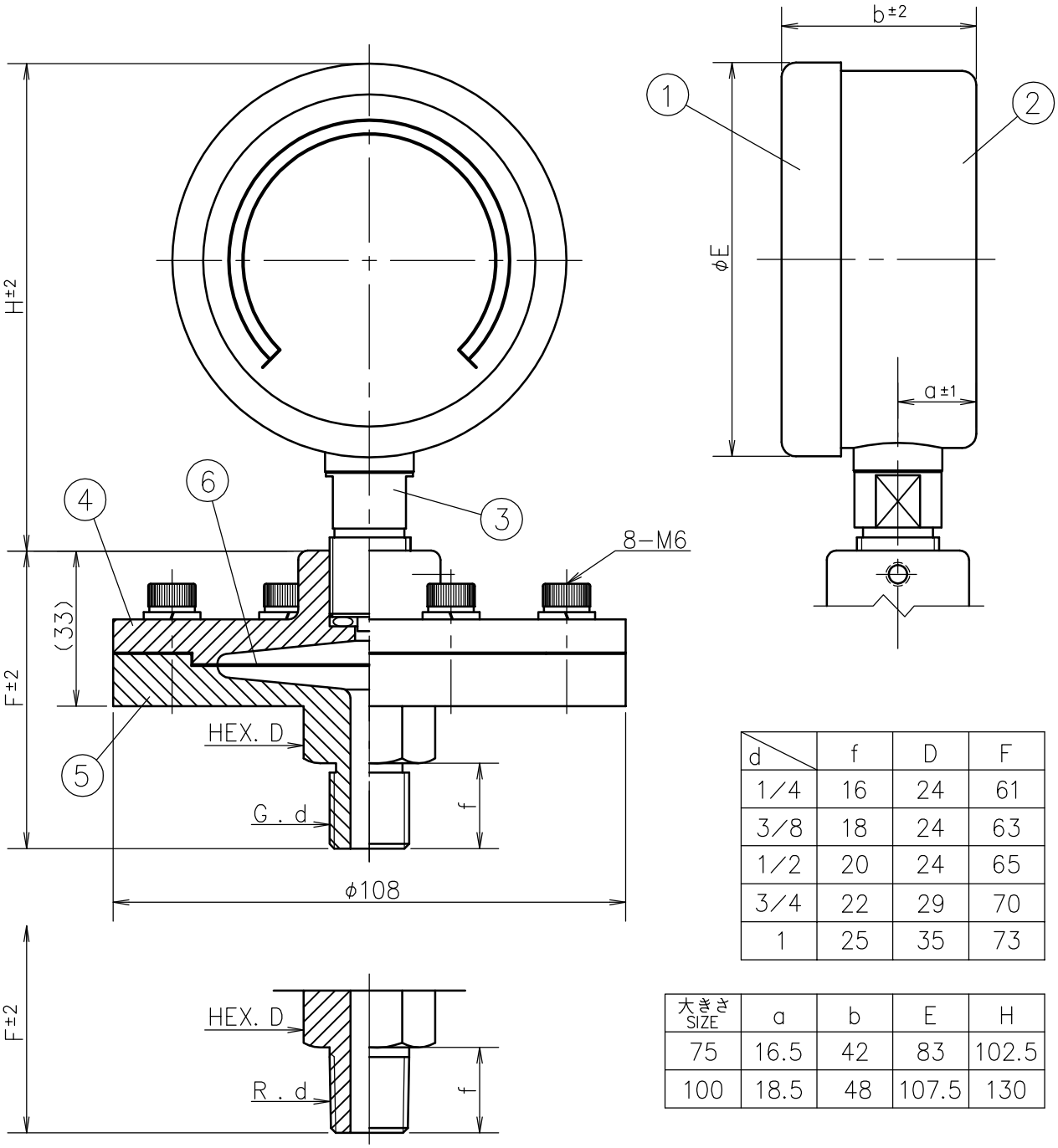

d	f	D	F
1/4	16	24	61
3/8	18	24	63
1/2	20	24	65
3/4	22	29	70
1	25	35	73

大きさ SIZE	a	b	E	H
75	16.5	42	83	102.5
100	18.5	48	107.5	130

No.	Name 部品名	Material 材質	Finish 処理
⑥	Diaphragm ダイアフラム	SUS316L	
⑤	Lower Flange 下フランジ	SUS316	
④	Upper Flange 上フランジ	SUS304	
③	Socket 接続部	SUS	
②	Case ケース	SUS304	Polish Electrolysis 電解研磨
①	Cover カバー	SUS304	Polish Electrolysis 電解研磨

Order No. 貴注番	
Scale Range 目盛範囲	MPa
Quantity 台数	
Remarks 備考	

MATERIAL 材質	DESIGNED FOR 品名 Diaphragm-Seal Type Pressure Gauge (All Stainless Steel Type) ＰＫ 隔膜式圧力計（オールステンレス製）	PLATES NO. 品番	MODELS TO BE USED / QTY.
FINISH 処理	MODEL AND SIZE 型名 ＰＫ－９Ｔ Ａ φ７５．φ１００	DATE 2015.05.15 / CHKD. KOTSUNA	
		DRWN. TANABE / APPD. OHANA	
SCALE 尺度 Free / TOLERANCE 公差 ±	TITLE 図名 Outside Drawing 外形図	DRWG NO. 図番 ＰＤ１７ＡＵＳＹ０００ ＰＫ９Ｔ－００１	

Daiichi Keiki Mfg.Co.,Ltd.
株式会社 第一計器製作所