SYM.	DATE	DESCRIPTION	REV. BY

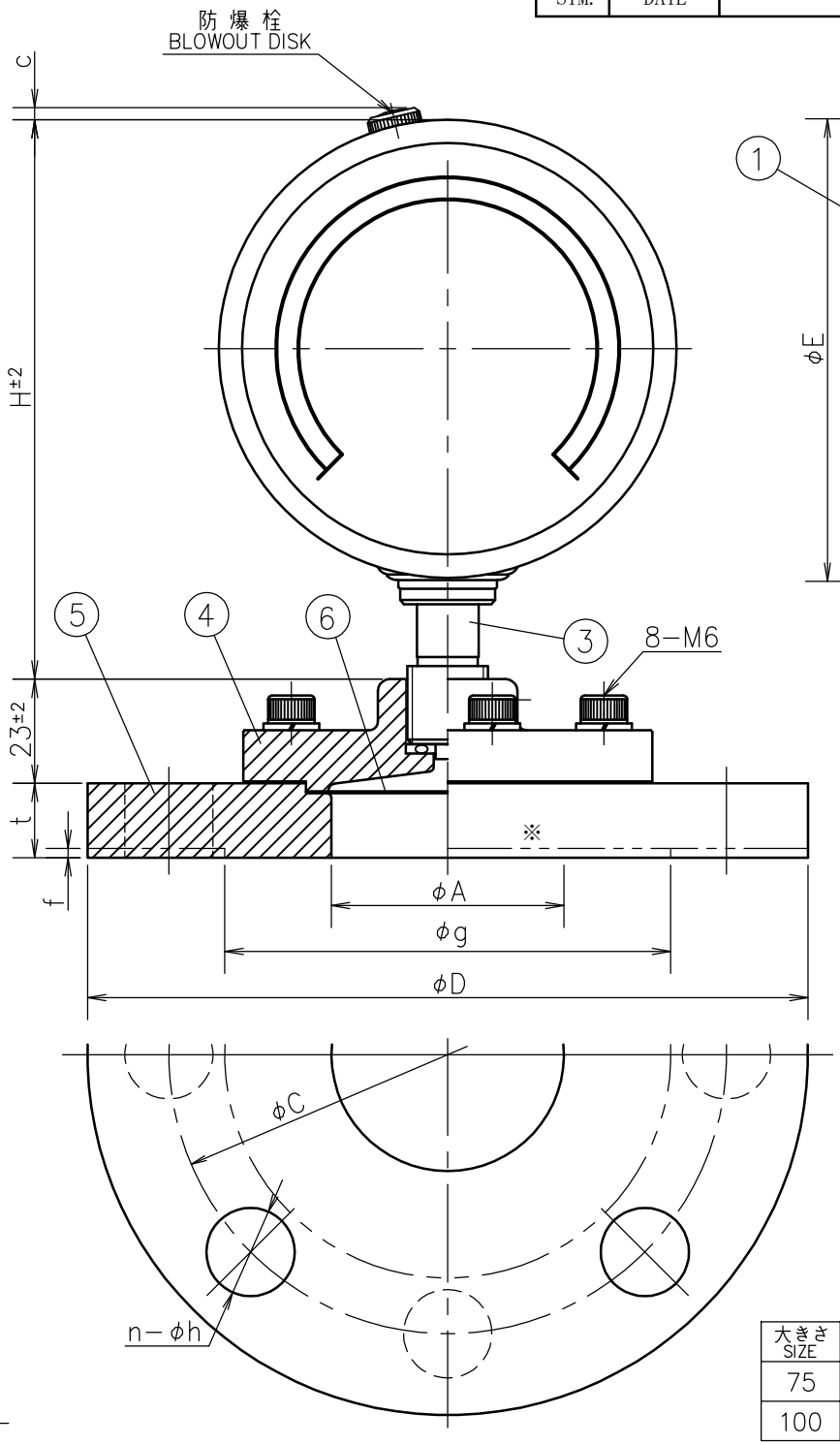

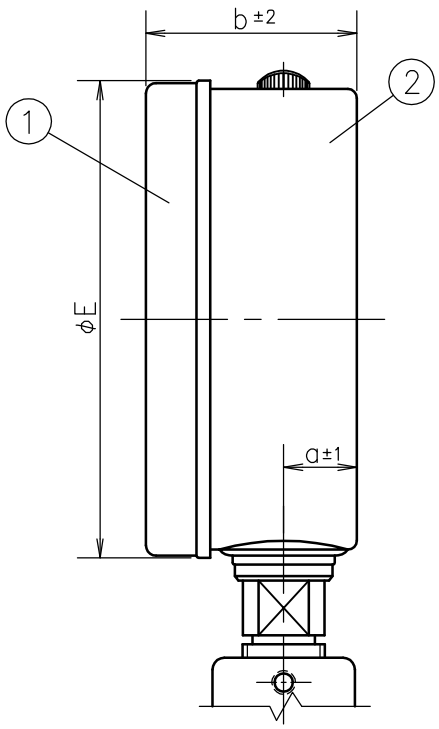

※
FF フランジ
FF FLANGE

RF フランジ
RF FLANGE

JIS10kgf/cm²

	50A	65A	80A
C	120	140	150
D	155	175	185
t	16	18	18
n	4	4	8
h	19	19	19
g	96	116	126
A	50	65	65
f	2	2	2

大きさ SIZE	a	b	c	E	H
75	14	41	3	79.5	101.5
100	16	44.5		104	128

No.	Name 部品名	Material 材質	Finish 処理
⑥	Diaphragm ダイアフラム	SUS316L	
⑤	Lower Flange 下フランジ	SUS304 . SUS316	
④	Upper Flange 上フランジ	SUS304	
③	Socket 接続部	Brass . SUS	
②	Case ケース	SUS304	Honing ホーニング仕上げ
①	Cover カバー	SUS304	Honing ホーニング仕上げ

Order No. 貴注番	
Scale Range 目盛範囲	MPa
Quantity 台数	
Flange Size フランジ呼び径	
Remarks 備考	

MODELS TO BE USED	QTY.

MATERIAL 材質 ----------

DESIGNED FOR 品名 Diaphragm-Seal Type Glycerine-Filled Pressure Gauge ＰＫ グリセリン入り隔膜式圧力計

PLATES NO. 品番

FINISH 処理 ----------

MODEL AND SIZE 型名 ＰＫ－６Ｆ Ａ φ７５.φ１００

DATE	2025.05.30	CHKD.	KONTANI
DRWN.	HONDA	APPD.	TANABE

SCALE 尺度 Free

TOLERANCE 公差 ±

TITLE 図名 Outside Drawing 外形図

DRWG NO. 図番 ＰＤ１６ＡＵＯＹ０００ ＰＫ６Ｆ２－００１

Daiichi Keiki Mfg.Co.,Ltd.
株式会社 第一計器製作所