SYM.	DATE	DESCRIPTION	REV. BY

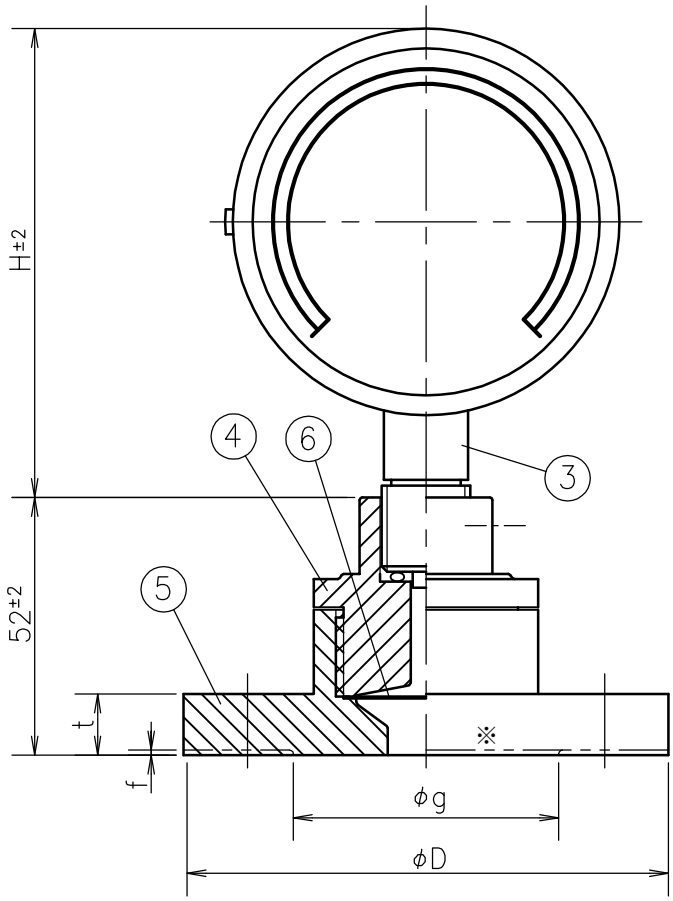

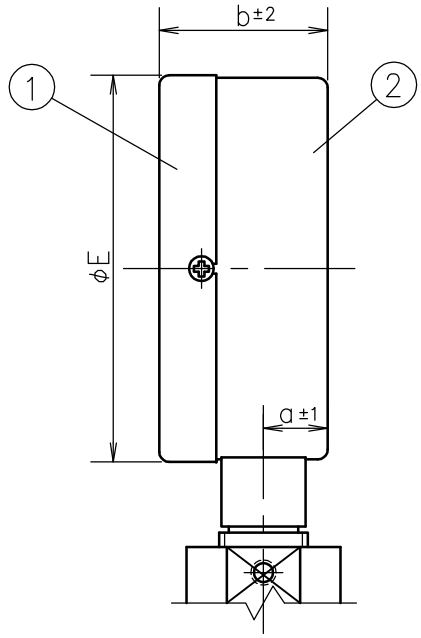

大きさ SIZE	a	b	E	H
75	13	34	78	95
100		35	103	119.5

JIS10kgf/cm²

	15A	20A	25A	40A	50A
C	70	75	90	105	120
D	95	100	125	140	155
t	12	14	14	16	16
h	15	15	19	19	19
g	51	56	67	81	96
f	1	1	1	2	2

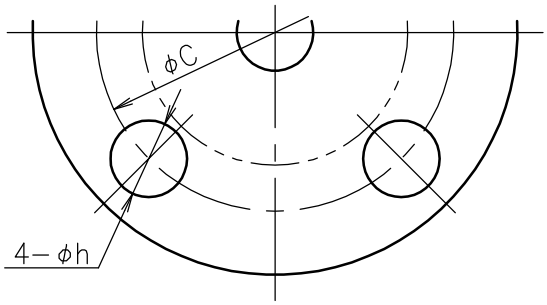

※
FF フランジ
FF FLANGE

RF フランジ
RF FLANGE

No.	Name 部品名	Material 材質	Finish 処理
⑥	Diaphragm ダイアフラム	SUS316L	
⑤	Flange フランジ	SUS304 . SUS316	
④	Upper Box 上箱	SUS304	
③	Socket 接続部	Brass . SUS	
②	Case ケース	Steel 鉄	Black Painting 黒塗装
①	Cover カバー	Steel 鉄	Black Painting 黒塗装

Order No. 貴注番	
Scale Range 目盛範囲	MPa
Quantity 台数	
Flange Size フランジ呼び径	
Remarks 備考	

MATERIAL 材質	DESIGNED FOR 品名 Diaphragm-Seal Type Turtle Gauge ＰＫ 隔膜式タートルゲージ	PLATES NO. 品番	MODELS TO BE USED / QTY.
FINISH 処理	MODEL AND SIZE 型名 ＰＫ－６ Ａ φ７５.φ１００	DATE 2025.03.10	CHKD. KONTANI
		DRWN. HONDA	APPD. TANABE
SCALE 尺度 Free / TOLERANCE 公差 ±	TITLE 図名 Outside Drawing 外形図	DRWG NO. 図番	ＴＡ０７ＡＴＯＹ０００ ＰＫ６－００１

Daiichi Keiki Mfg.Co.,Ltd.
株式会社 第一計器製作所