SYM.	DATE	DESCRIPTION	REV. BY

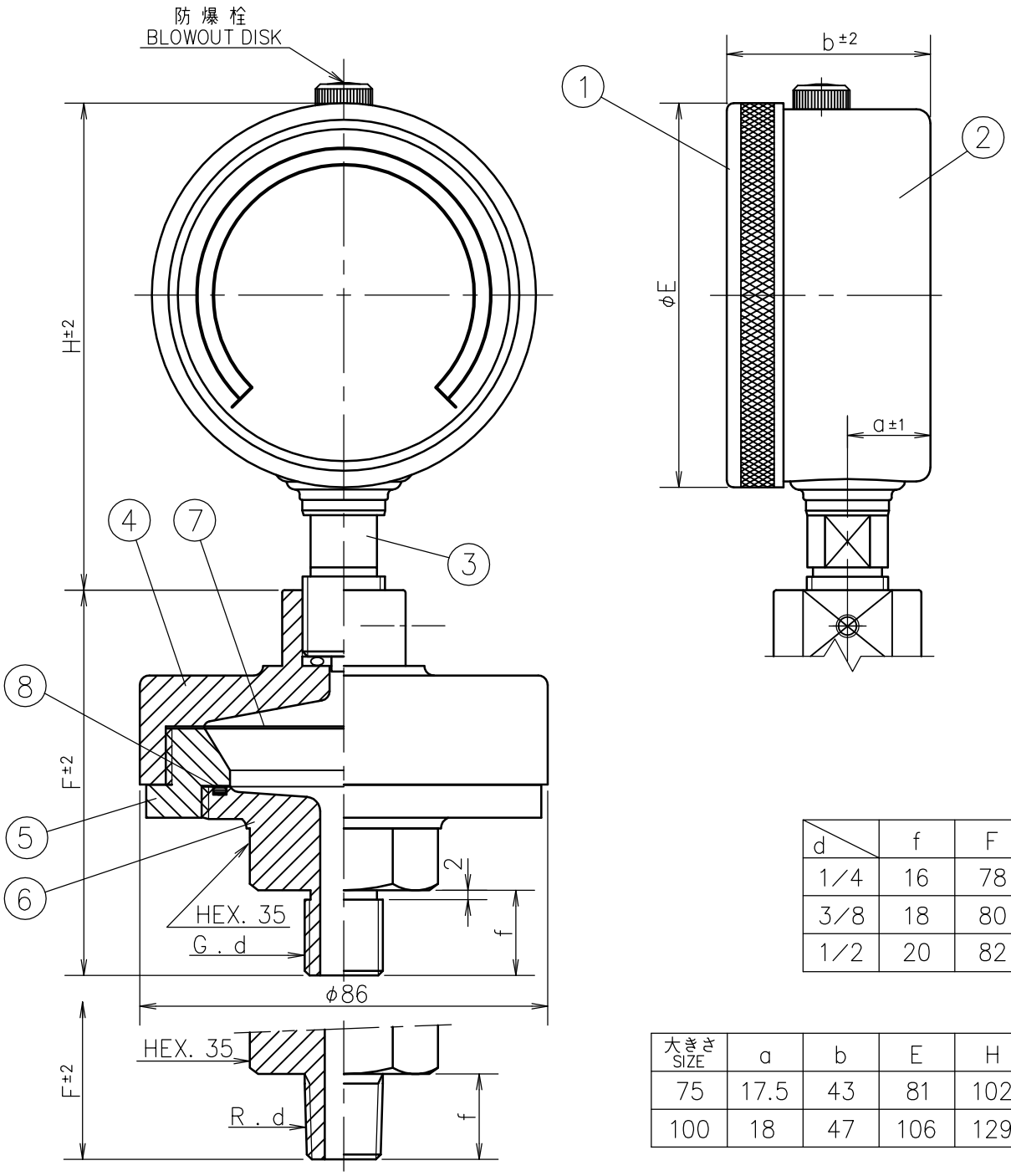

d	f	F
1/4	16	78
3/8	18	80
1/2	20	82

大きさ SIZE	a	b	E	H
75	17.5	43	81	102
100	18	47	106	129

No.	Name 部品名	Material 材質	Finish 処理
⑧	Gasket ガスケット	FKM	Oリング (S-50) 4種D
⑦	Diaphragm ダイアフラム	SUS316L . PTFE	
⑥	Lower Box 下箱	SUS316	
⑤	Middle Box 中箱	SUS316	
④	Upper Box 上箱	Steel Cr Plating 鉄 クロムメッキ . SUS304	
③	Socket 接続部	Brass . SUS	
②	Case ケース	A5052P	Black Painting 黒塗装
①	Cover カバー	A5052P	Black Painting 黒塗装

Order No. 貴注番	
Scale Range 目盛範囲	MPa
Quantity 台数	
Remarks 備考	

MATERIAL 材質	DESIGNED FOR 品名 Diaphragm-Seal Type Pressure Gauge ＰＫ 隔膜式圧力計	PLATES NO. 品番	MODELS TO BE USED / QTY.
FINISH 処理	MODEL AND SIZE 型名 ＰＫ－２ Ａ φ７５.φ１００	DATE 2024.09.10 / CHKD. KONTANI	
SCALE 尺度 Free / TOLERANCE 公差 ±	TITLE 図名 Outside Drawing 外形図	DRWN. HONDA / APPD. TANABE	DRWG NO. 図番 PD12AUOY000 PK2－001①

Daiichi Keiki Mfg.Co.,Ltd.
株式会社 第一計器製作所