SYM.	DATE	DESCRIPTION	REV. BY

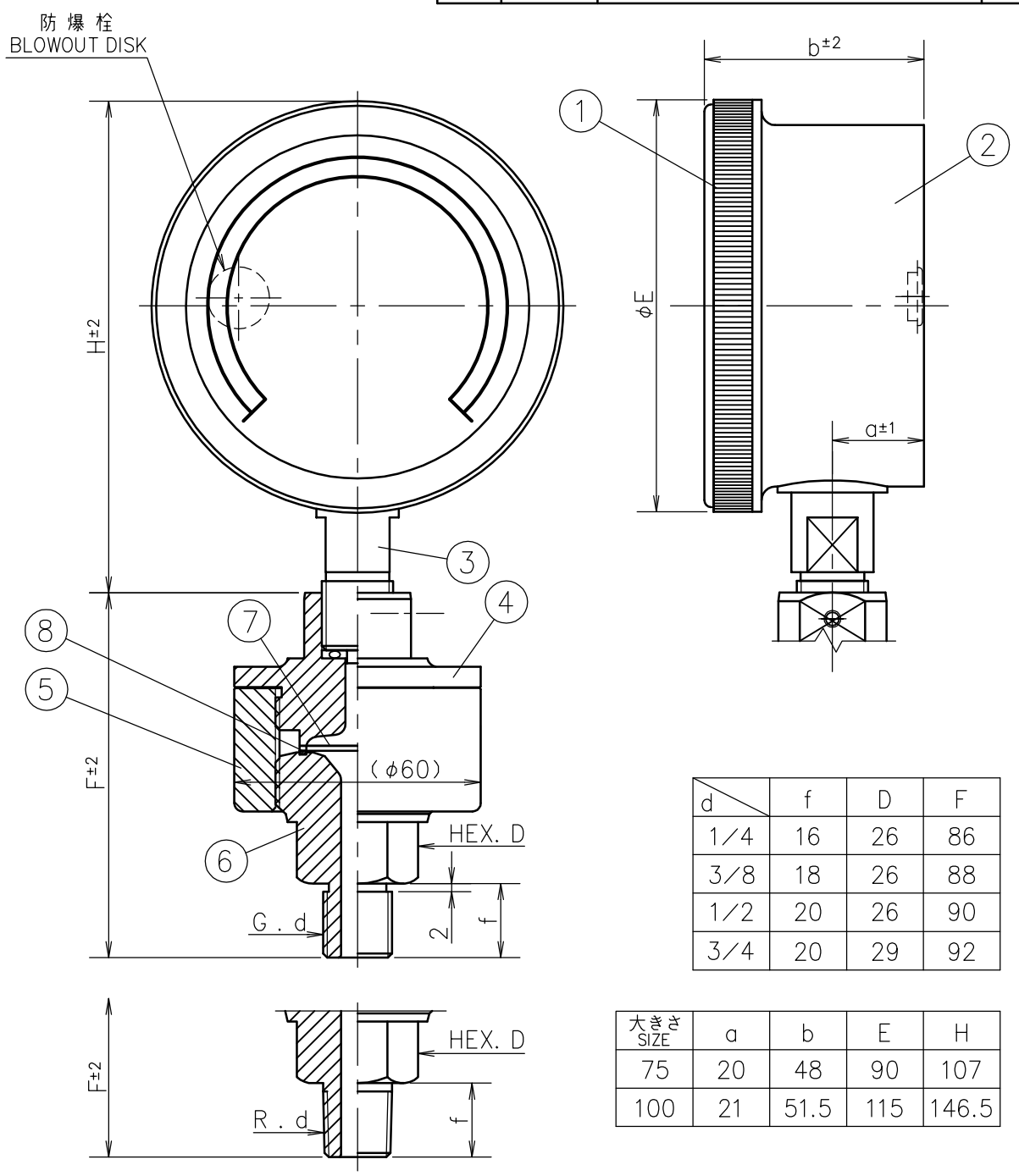

d	f	D	F
1/4	16	26	86
3/8	18	26	88
1/2	20	26	90
3/4	20	29	92

大きさ SIZE	a	b	E	H
75	20	48	90	107
100	21	51.5	115	146.5

No.	Name 部品名	Material 材質	Finish 処理
⑧	Gasket ガスケット	SUS316	
⑦	Diaphragm ダイアフラム	SUS316L	
⑥	Lower Box 下箱	SUS316	
⑤	Outside Ring 外リング	SUS304	
④	Upper Box 上箱	SUS304	
③	Socket 接続部	Brass . SUS	
②	Case ケース	Plastic 樹脂	Black 黒色
①	Cover カバー	Plastic 樹脂	Black 黒色

Order No. 貴注番	
Scale Range 目盛範囲	MPa
Quantity 台数	
Remarks 備考	

MATERIAL 材質	DESIGNED FOR 品名	PLATES NO. 品番	MODELS TO BE USED	QTY.
----------	Diaphragm-Seal Type Pressure Gauge PK 隔膜式圧力計			

FINISH 処理	MODEL AND SIZE 型名	DATE	2024.05.08	CHKD.	KONTANI
----------	PK−1A A φ75.φ100	DRWN.	HONDA	APPD.	TANABE

SCALE 尺度	TOLERANCE 公差	TITLE 図名	DRWG NO. 図番
Free	±	Outside Drawing 外形図	PD08AUOY000 PK1A−001

Daiichi Keiki Mfg.Co.,Ltd.
株式会社 第一計器製作所